iER60-2000-PL-00V0.1

设备面安装尺寸
Equipment mounting face dimension
视图比例1:10
View Scale 1:10

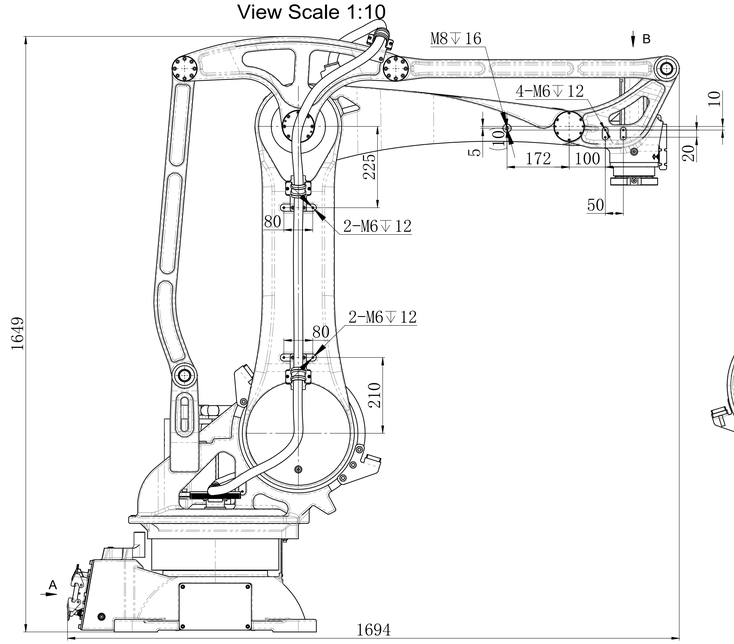

视图比例1:6
View Scale 1 : 6

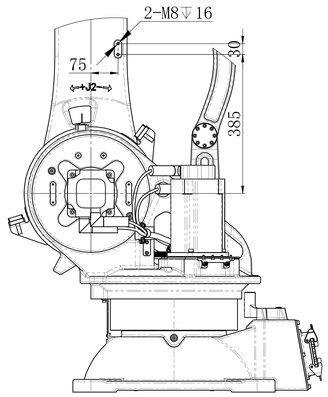

视图 B
1 : 2
View B
1:2

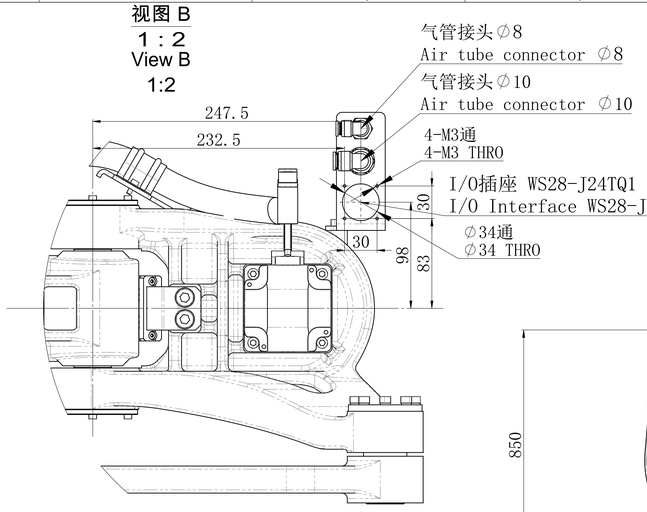

视图 A
1 : 3
View A
1:3

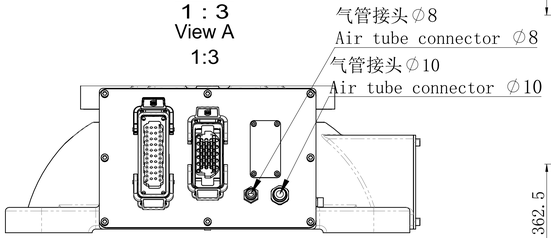

动作范围图
Motion range
视图比例1:8
View Scale 1:8

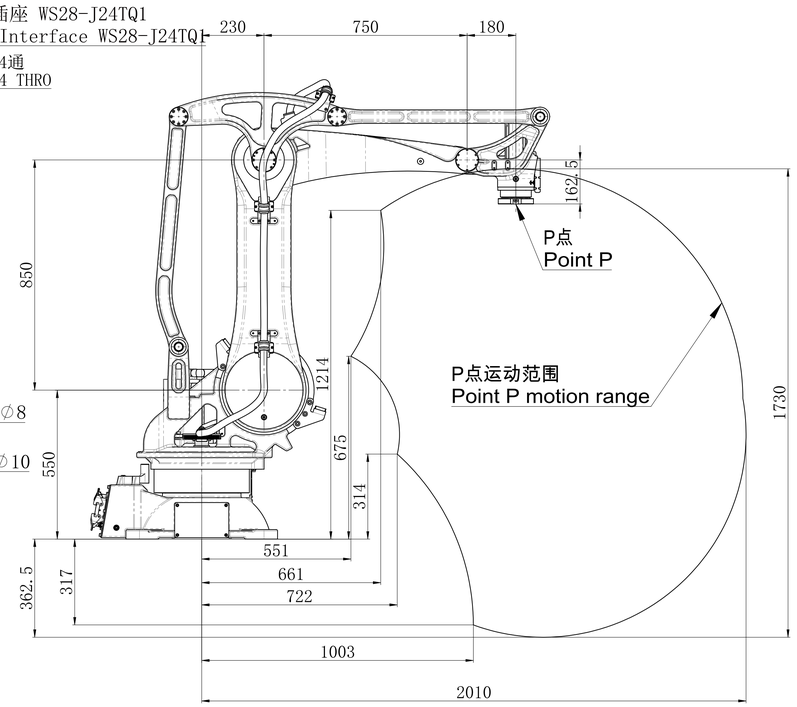

末端法兰安装接口
End flange mounting dimension
视图比例1:2
View Scale 1:2

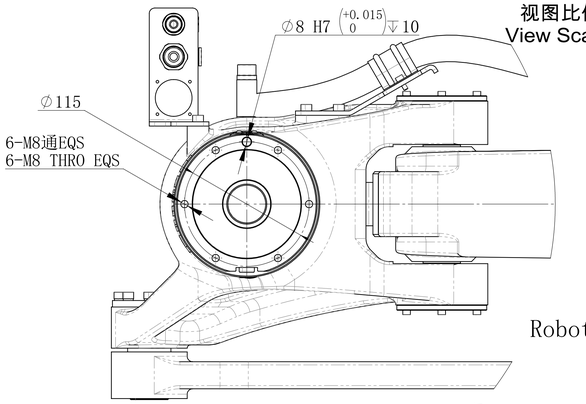

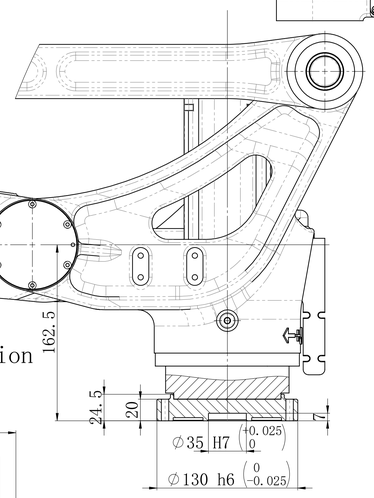

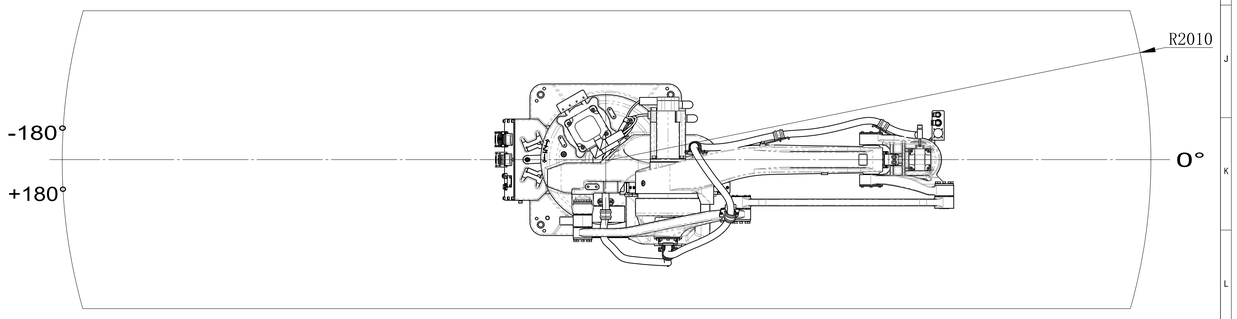

底座安装接口
Robot base mounting dimension
视图比例1:3
View Scale 1 : 3

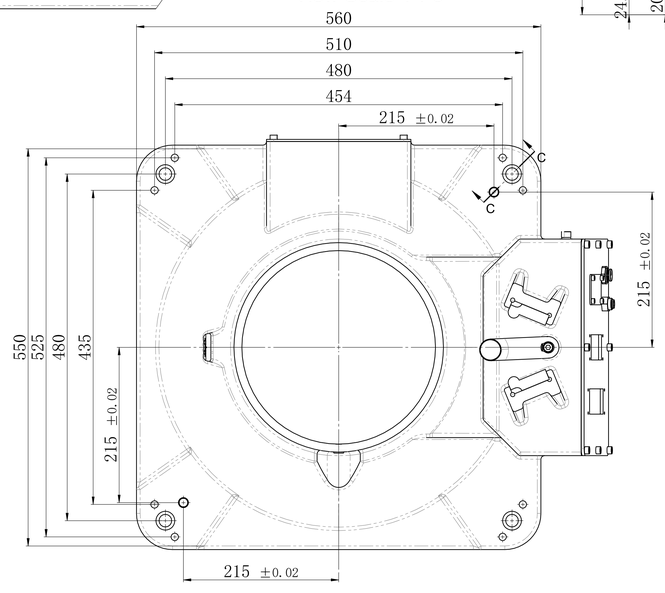

C-C
1 : 1

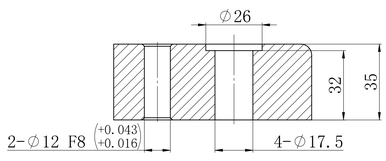

借用件登记
描图
校描
旧底图总号
签字
日期

图幅 SIZE	比例 SCALE	南京埃斯顿机器人工程有限公司 ESTUN Robotics Co.,Ltd
A0	1:10	运动空间包络图 Motion space envelop diagram
共 1 页 第 1 页 SHEET 1 OF 1		iER60-2000-PL-00V0.1